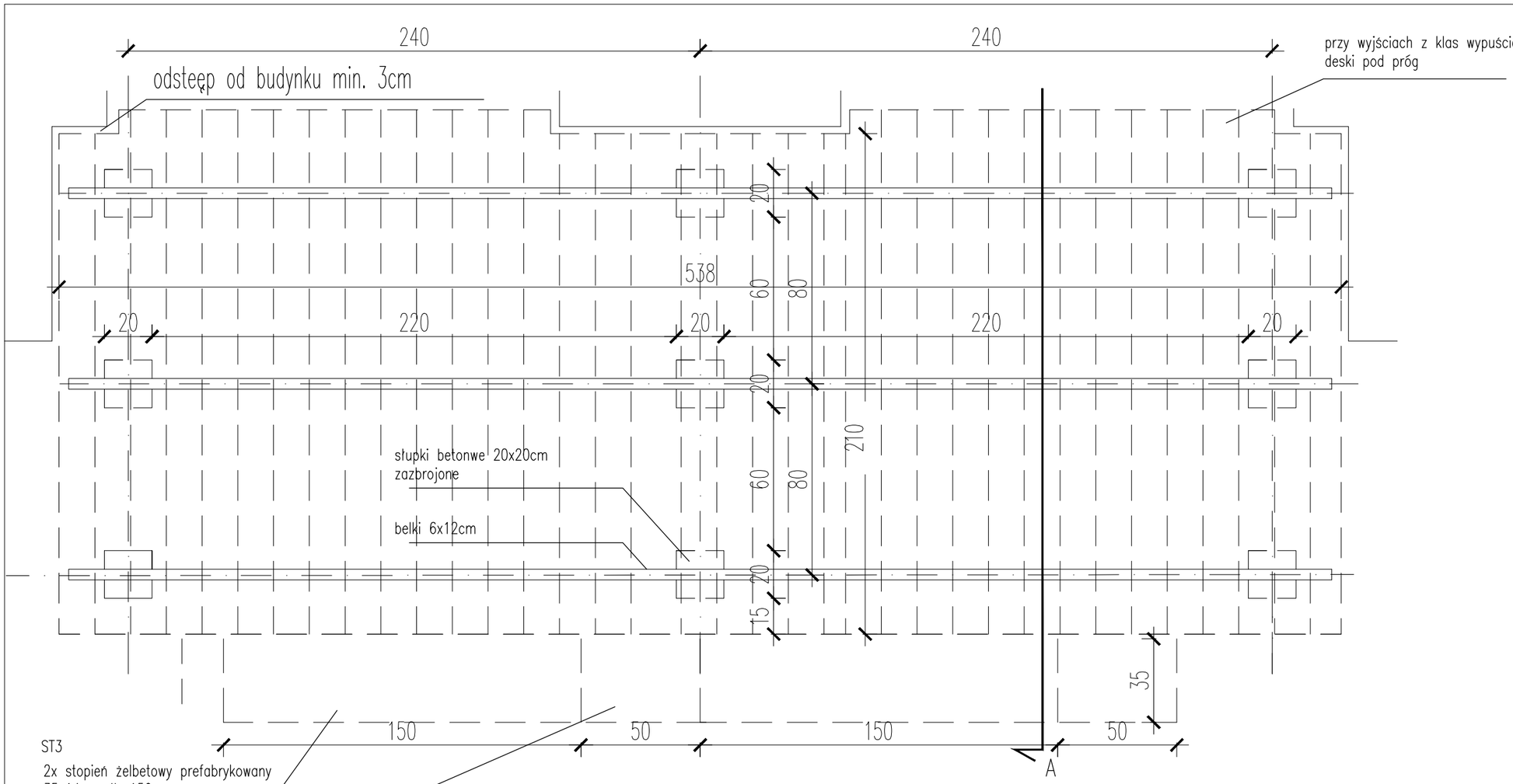

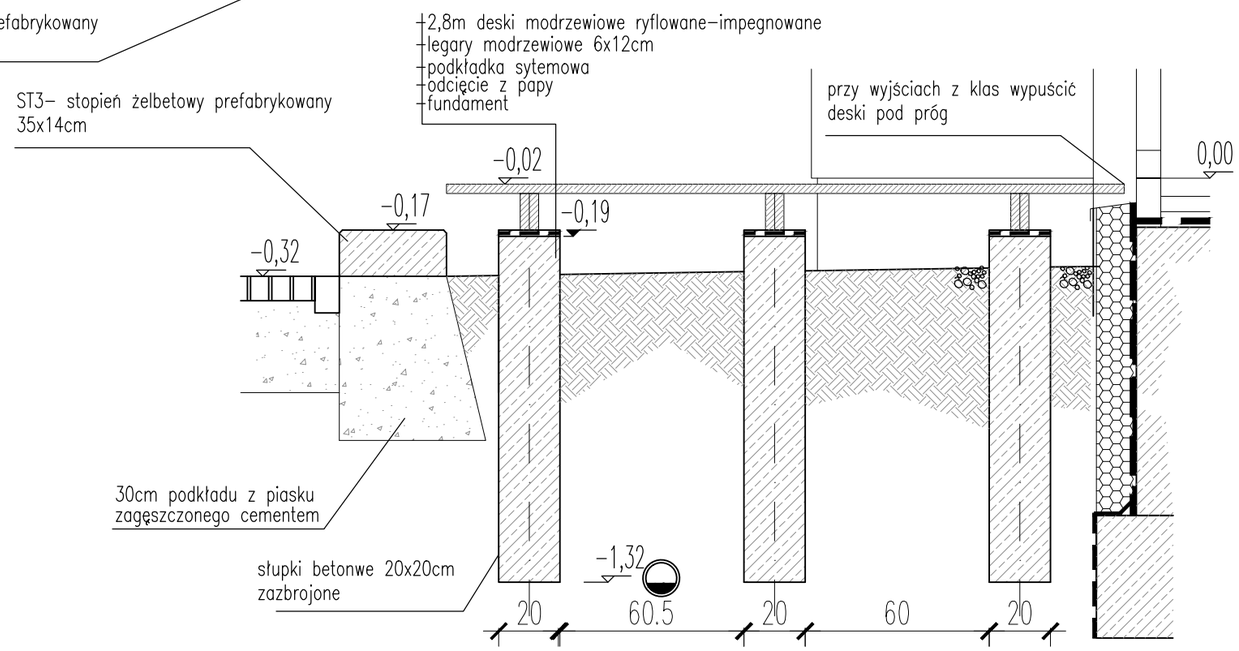

PRZEKRÓJ A

Pow. tarasu: 11,2m2

ILOŚĆ TARASÓW: 2 sztuki

*UWAGA:ZE WZGLĘDU NA UŻYCIE PREFABRYKATÓW BETONOWYCH ZAGADNIENIE ROZPATRYWAĆ RAZEM ZE PRZEPUSTAMI NA ŚCIEŻCE I SCHODAMI TERENOWYMI(rys. ZT_D03)

TEN RYSUNEK JEST WŁASNOŚCIĄ PRACOWNI "LWS Architekci" I NIE MOŻE BYĆ REPRODUKOWANY I ROZPOWSZECHNIANY BEZ PISEMNEJ ZGODY WŁAŚCICIELA.

LWS	Łaniewski-Wołłk, Stępniak ARCHITEKCI			
Nazwa:	PROJEKT ZESPOŁU OŚWIATOWEGO m-ci BIELICHA GMINA ZAKRZEW			
Adres:	Bielicha gmina Zakrzew, działki nr ewidencyjny: 369/3 i 368/2			
Branża:	ARCHITEKTURA			
Faza:	PROJEKT WYKONAWCZY			
Projektanci:	arch. Łukasz Stępniak upr.bud.spec.arch. MA/087/12 arch. Krzysztof Łaniewski-Wołłk upr.bud.spec.arch. MA/067/12			
Sprawdzający:	arch. Konrad Żaglewski upr.bud.spec.arch. MA/041/11			
Opracował:	arch. Łukasz Stępniak, arch. Krzysztof Łaniewski-Wołłk, arch. Konrad Żaglewski			
Temat:	TD-TARAS PRZY KLASACH			
	Index: 1304_PW	Skala: 1:20	nr rys. ZT_D10	Data: 15.12.2014